ЛЕБЕДКИ BASIC – 450 КГ

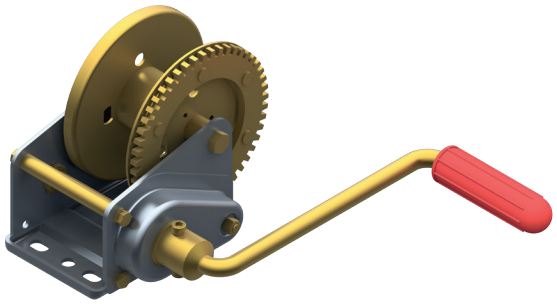

Лебедка BASIC, тип 450, с тормозом, без механизма саморазматывания	
Артикул	1 210 653
Макс. грузоподъемность (нижнее положение троса)	450 кг
Усилие ручного привода	200 Н
Минимальная нагрузка	25 кг
Передаточное число	3,50 : 1
Ход троса за один оборот ручки	45 – 100 мм
Емкость барабана для троса Ø 5 мм	15 м
Емкость барабана для фала	6 м
Вес	4 кг
	- 100 шт.

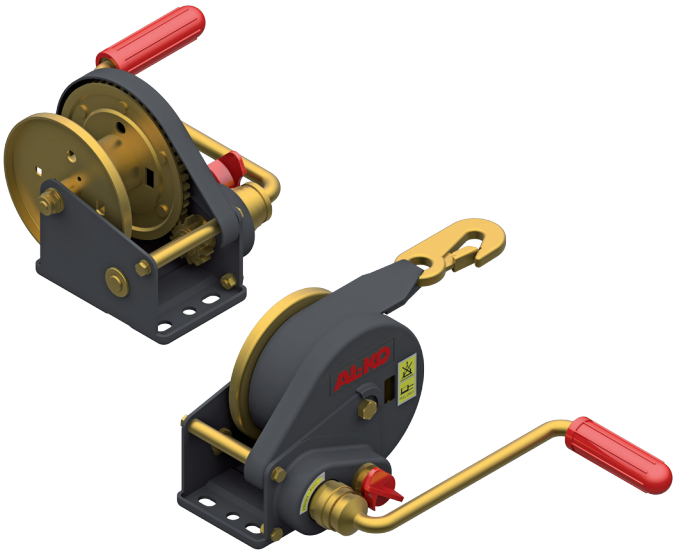
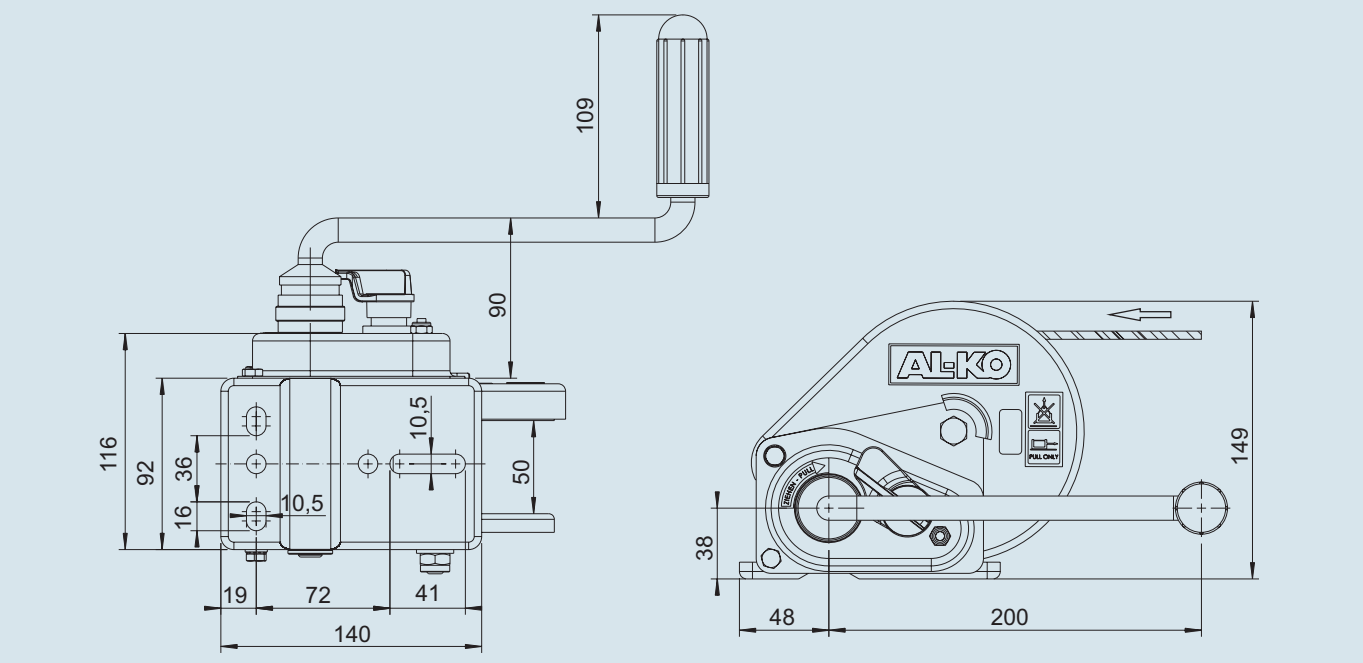
Лебедка BASIC, тип 450 A, с тормозом и механизмом саморазматывания	
Артикул (без троса)	1 225 298
Артикул (с фалом 6 м для буксировки)	1 225 300
Макс. грузоподъемность (нижнее положение троса)	450 кг
Усилие ручного привода	200 Н
Минимальная нагрузка	25 кг
Передаточное число	3,50 : 1
Ход троса за один оборот ручки	45 – 100 мм
Емкость барабана для троса Ø 5 мм	15 м
Емкость барабана для фала	6 м
Вес без троса	4 кг
Вес с фалом 6 м	5 кг
	- 100 шт.